VERTEILERMASSE:	SCHUTZART	FARBE	AUFBAUART	BERÜHRUNGSSCHUTZ	VERSCHLUSS	KABELEINFÜHRUNGEN
Breite: 1490 x Höhe: 1450 x Tiefe: 400mm	IP54	RAL 7032	Schutzklasse I	Kunststoffblenden	Dreipunktschwenkhebel	O geschlossen U Gummitüllen

A250AMS10/TR/S

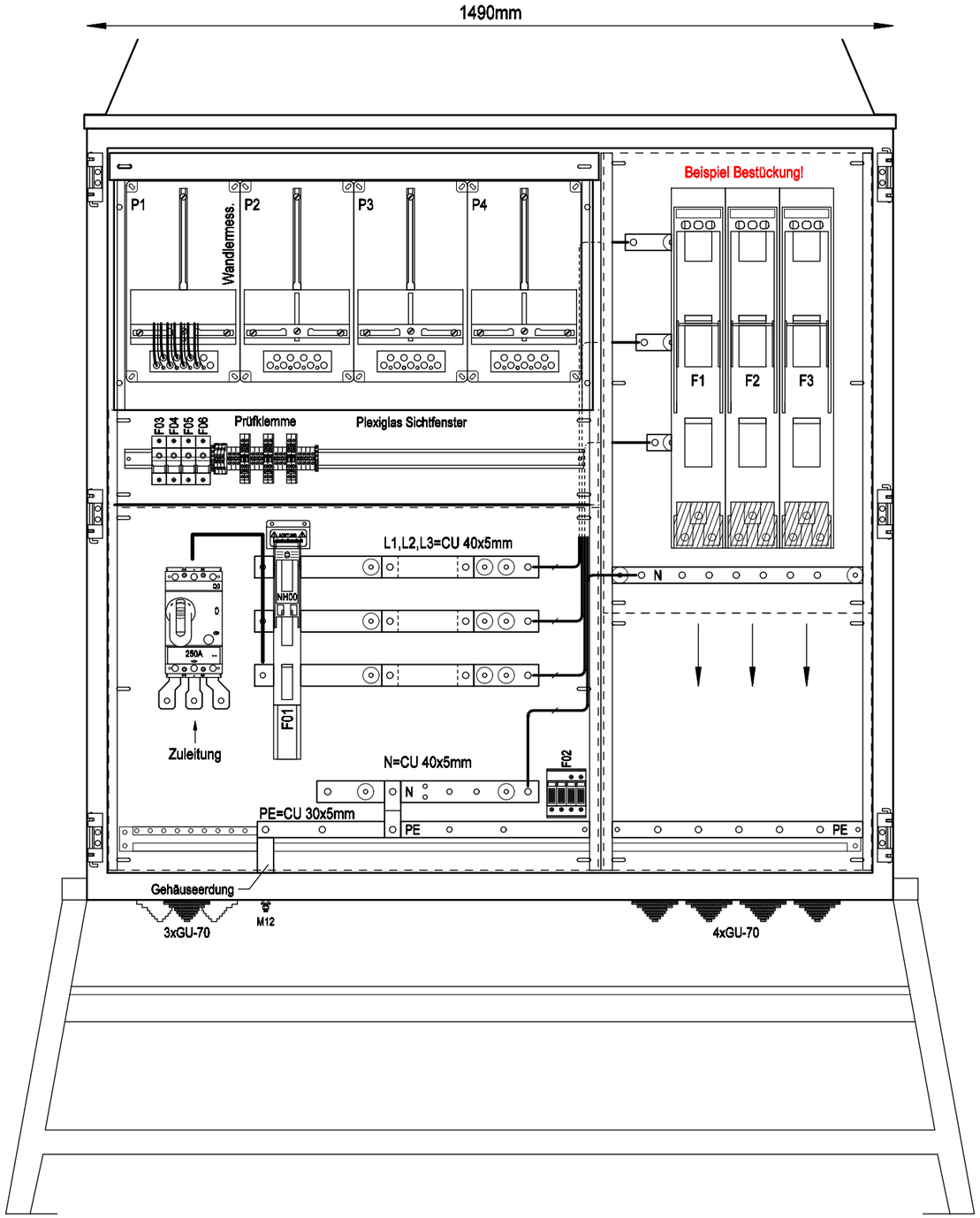

Frontansicht ohne Tür

A250AMS10/TR/S

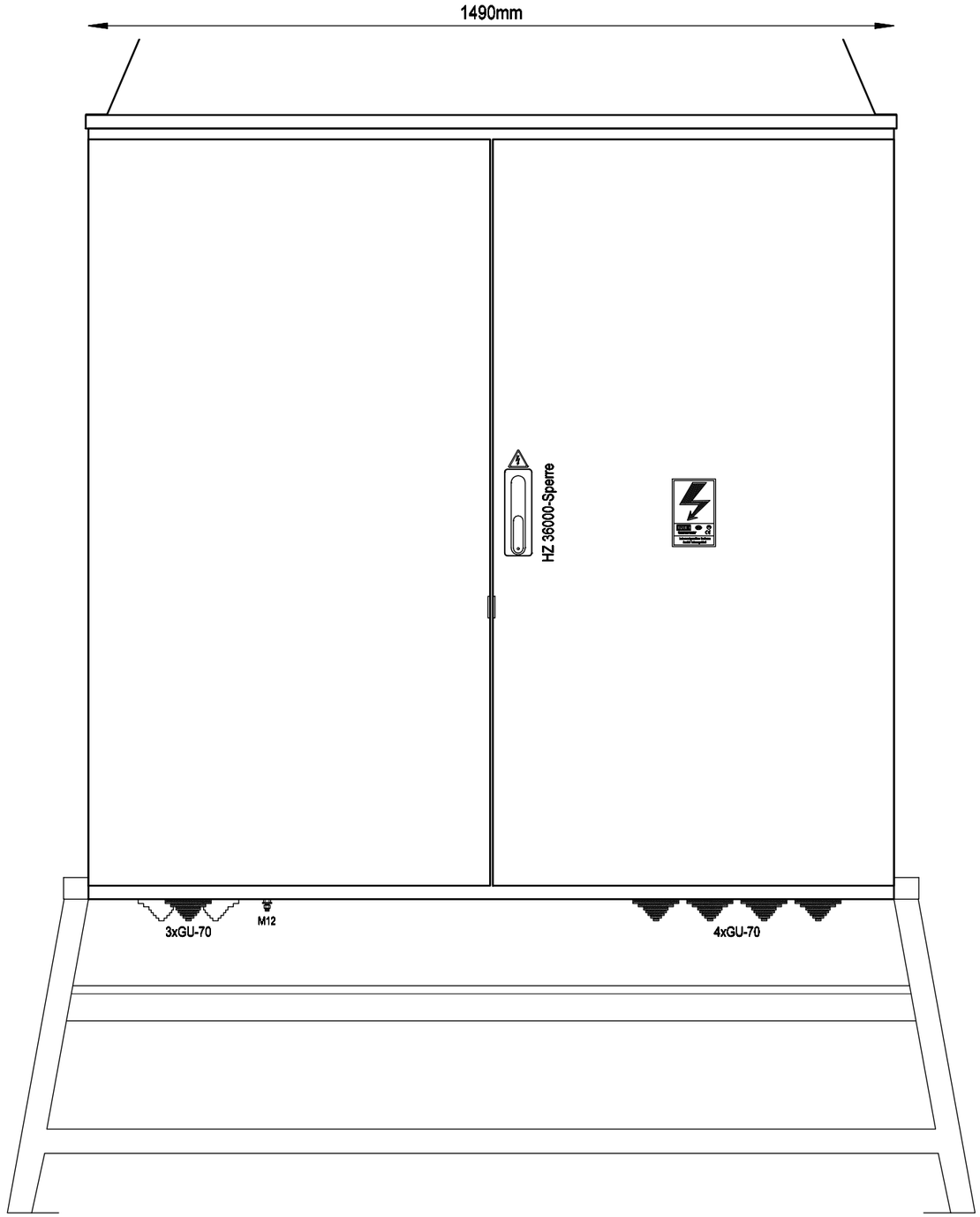

Frontansicht mit Tür

Weitergabe bzw. Vervielfältigung dieser Unterlagen, sowie die Verwertung und Mitteilung deren Inhaltes ist nicht gestattet.
-Alle Rechte Vorbehalten- MEHLER Elektrotechnik Ges.m.b.H

Erstellt mit ELCAD/AUCOPLAN (R) 2023 SP2
Druckdatum: 15.07.2025 14:17

Ersatz durch
Ersatz für
Ursprung

R.	Änderung	Datum	Name		
				Datum	18.04.2017
				Bearbeiter	ME
				Geprüft	MEHLER
				Norm	EN 61439-4

Ersteller: MEHLER ELEKTROTECHNIK Ges.m.b.H. ME®

Auftraggeber:

Projektbeschreibung:
Baustromwandler 250A
Ausführung für Salzburg Netz

N:/CAD-Entwürfe/CAD-Baustrom/baustrom24.pro
Zeichnungsnummer: Angebotsnummer:
Aufbauplan

=A250AMS10/TR/S
+A250AMS10/TR/S
01 Verteilerplan
(Blatt 1/4)

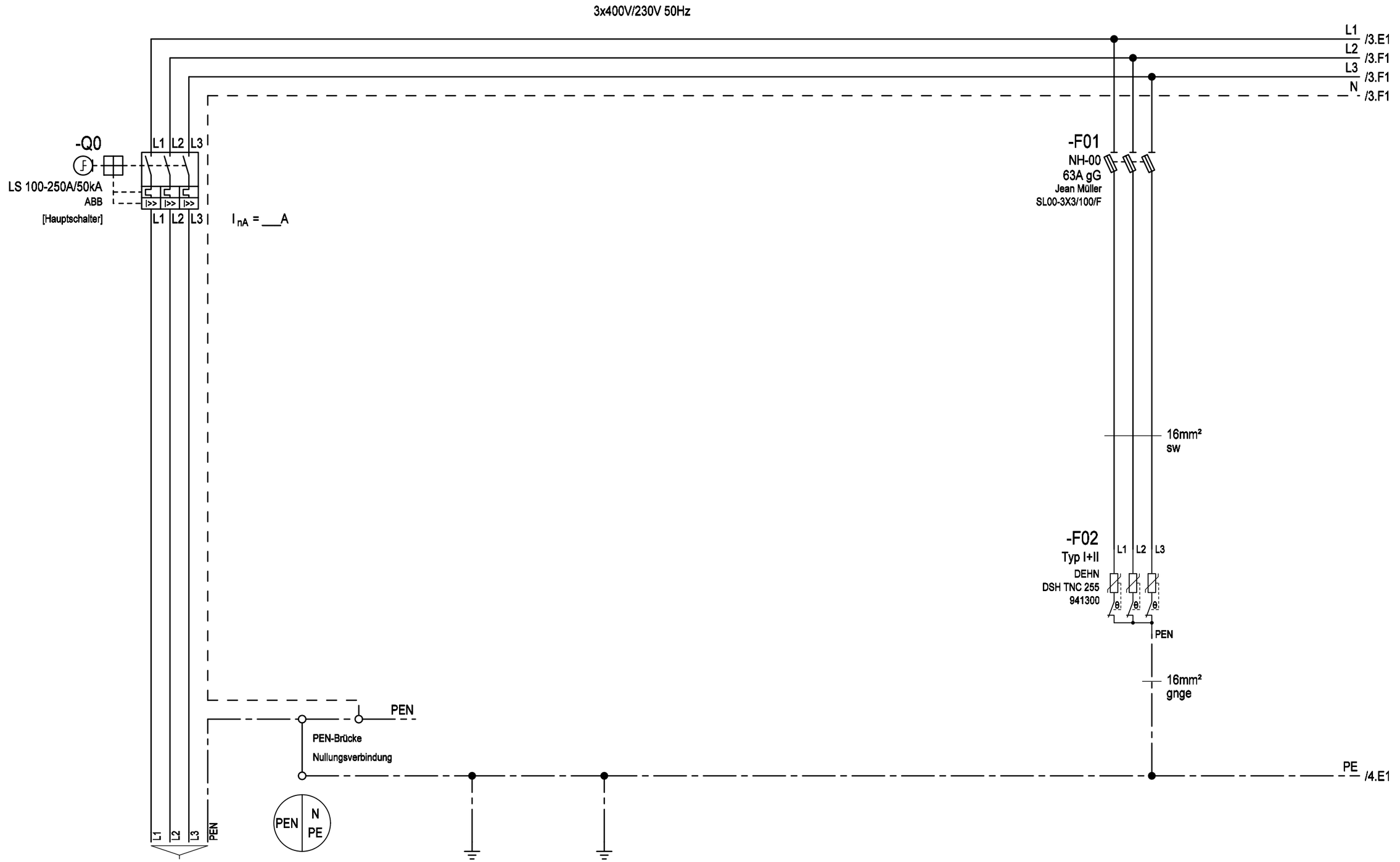

Bezeichnung	Zuleitung	Gehäuse Einsatz Türen	Erdungsbolzen M12 Erdspieß	Überspannungsschutz Typ 1+2
Kabel	max.4x240mm² (Kabelschuhanschluss M10)			

Erstellt mit ELCAD/AUCOPLAN (R) 2023 SP2
Druckdatum: 15.07.2025 14:18

Ersatz durch
Ersatz für
Ursprung

Weitergabe bzw. Vervielfältigung dieser Unterlagen, sowie die Verwertung und Mitteilung deren Inhaltes ist nicht gestattet.
-Alle Rechte Vorbehalten- MEHLER Elektrotechnik Ges.m.b.H

R.	Änderung	Datum	Name		
				Datum	18.04.2017
				Bearbeiter	ME
				Geprüft	MEHLER
				Norm	EN 61439-4

Ersteller: MEHLER ELEKTROTECHNIK Ges.m.b.H. ME®

Auftraggeber:

Projektbeschreibung:
Baustromwandler 250A
Ausführung für Salzburg Netz

N:/CAD-Entwürfe/CAD-Baustrom/baustrom24.pro
Zeichnungsnummer: Angebotsnummer:
Stromlaufplan

=A250AMS10_TR_S
+A250AMS10_TR_S
01 Verteilerplan
(Blatt 2/4)

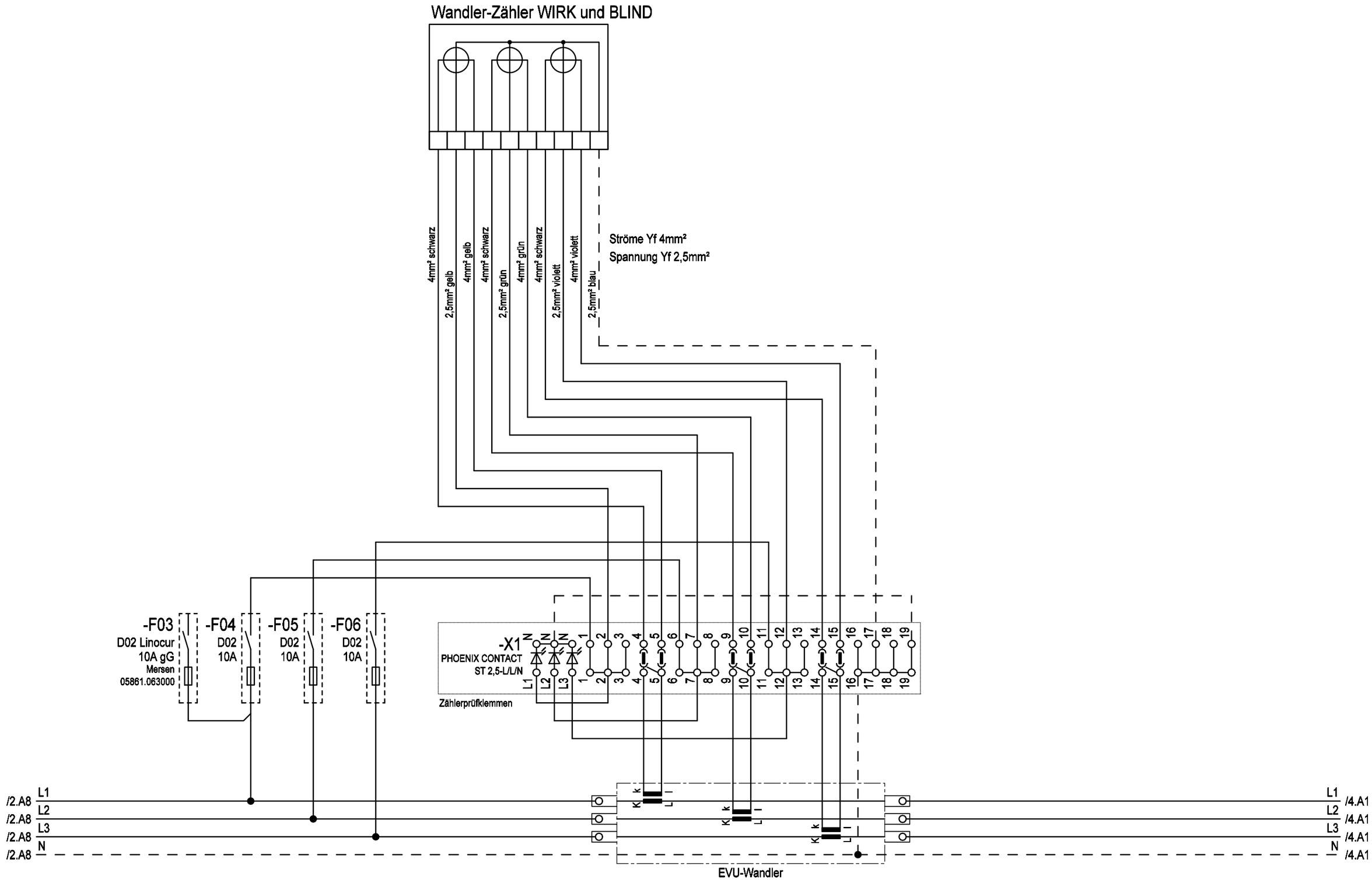

Weitergabe bzw. Vervielfältigung dieser Unterlagen, sowie die Verwertung und Mitteilung deren Inhaltes ist nicht gestattet.
-Alle Rechte Vorbehalten- MEHLER Elektrotechnik Ges.m.b.H

Ersatz durch
Ersatz für
Ursprung

Erstellt mit ELCAD/AUCOPLAN (R) 2023 SP2
Druckdatum: 15.07.2025 14:18

R.	Änderung	Datum	Name				
				Datum	18.04.2017	Ersteller: MEHLER ELEKTROTECHNIK Ges.m.b.H.	Auftraggeber:
				Bearbeiter	ME		
				Geprüft	MEHLER		
				Norm	EN 61439-4		

Projektbeschreibung:
Baustromwandler 250A
Ausführung für Salzburg Netz

N:/CAD-Entwürfe/CAD-Baustrom/baustrom24.pro
Zeichnungsnummer:
Angebotsnummer:
Stromlaufplan

=A250AMS10_TR_S
+A250AMS10_TR_S
01 Verteilerplan
(Blatt 3/4)

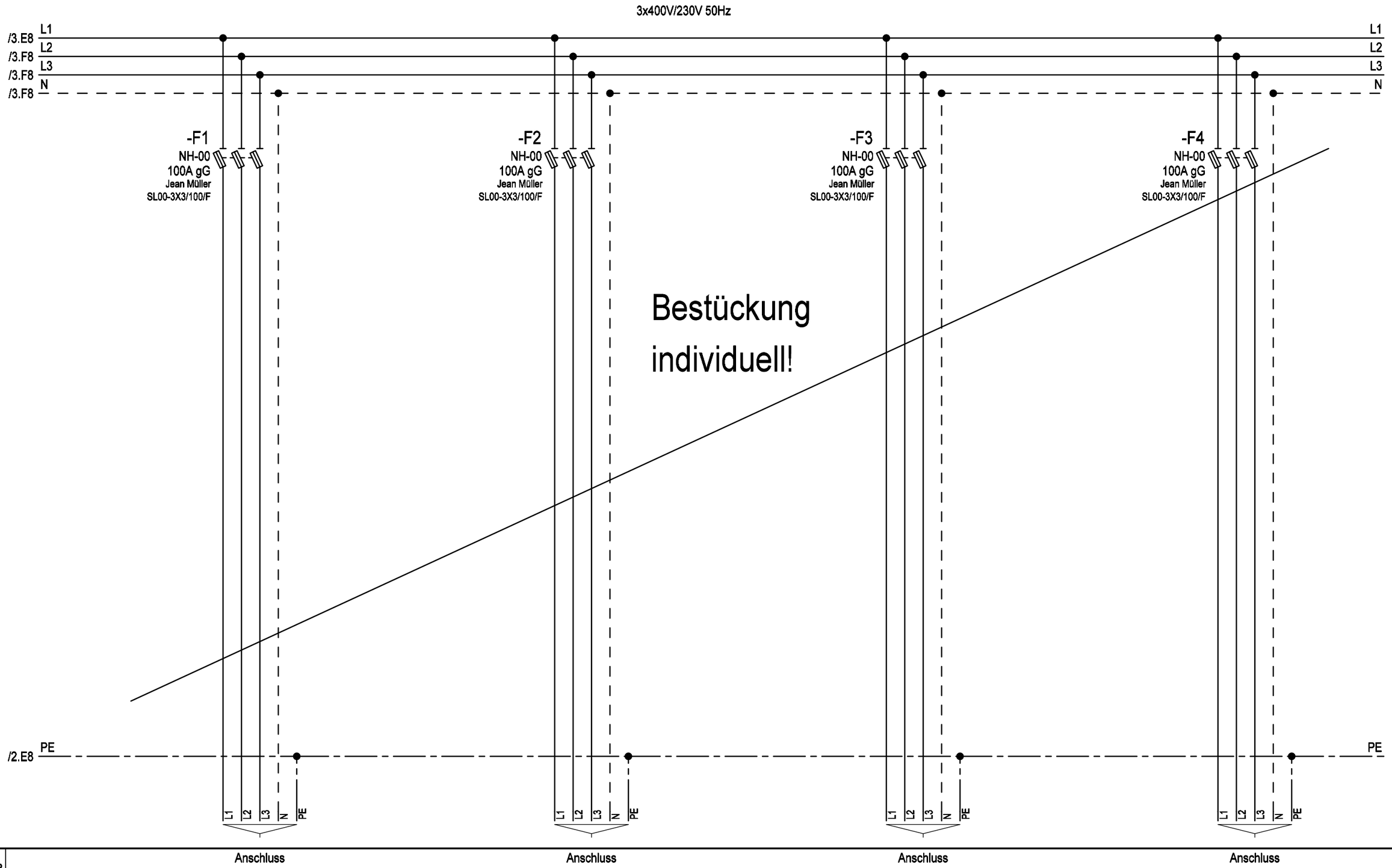

Weitergabe bzw. Vervielfältigung dieser Unterlagen, sowie die Verwertung und Mitteilung deren Inhaltes ist nicht gestattet.
-Alle Rechte Vorbehalten- MEHLER Elektrotechnik Ges.m.b.H

Erstellt mit ELCAD/AUCOPLAN (R) 2023 SP2
Druckdatum: 15.07.2025 14:18

Ersatz durch
Ersatz für
Ursprung

Bezeichnung	
Kabel	

				Datum	18.04.2017	Ersteller: MEHLER ELEKTROTECHNIK Ges.m.b.H.	Auftraggeber:	Projektbeschreibung: Baustromwandler 250A Ausführung für Salzburg Netz	N:/CAD-Entwürfe/CAD-Baustrom/baustrom24.pro
				Bearbeiter	ME				Zeichnungsnummer: / Angebotsnummer:
				Geprüft	MEHLER				Stromlaufplan
R.	Änderung	Datum	Name	Norm	EN 61439-4				

=A250AMS10_TR_S
+A250AMS10_TR_S
01 Verteilerplan
(Blatt 4/4)