VERTEILERMASSE:	SCHUTZART	FARBE	AUFBAUART	BERÜHRUNGSSCHUTZ	VERSCHLUSS	KABELEINFÜHRUNGEN
Breite: 1490 x Höhe: 1450 x Tiefe: 400mm	IP54	RAL 7032	Schutzklasse I	Kunststoffblenden	Dreipunktschwenkhebel	O: geschlossen U: Gummitüllen

A400AMS20/TR/B

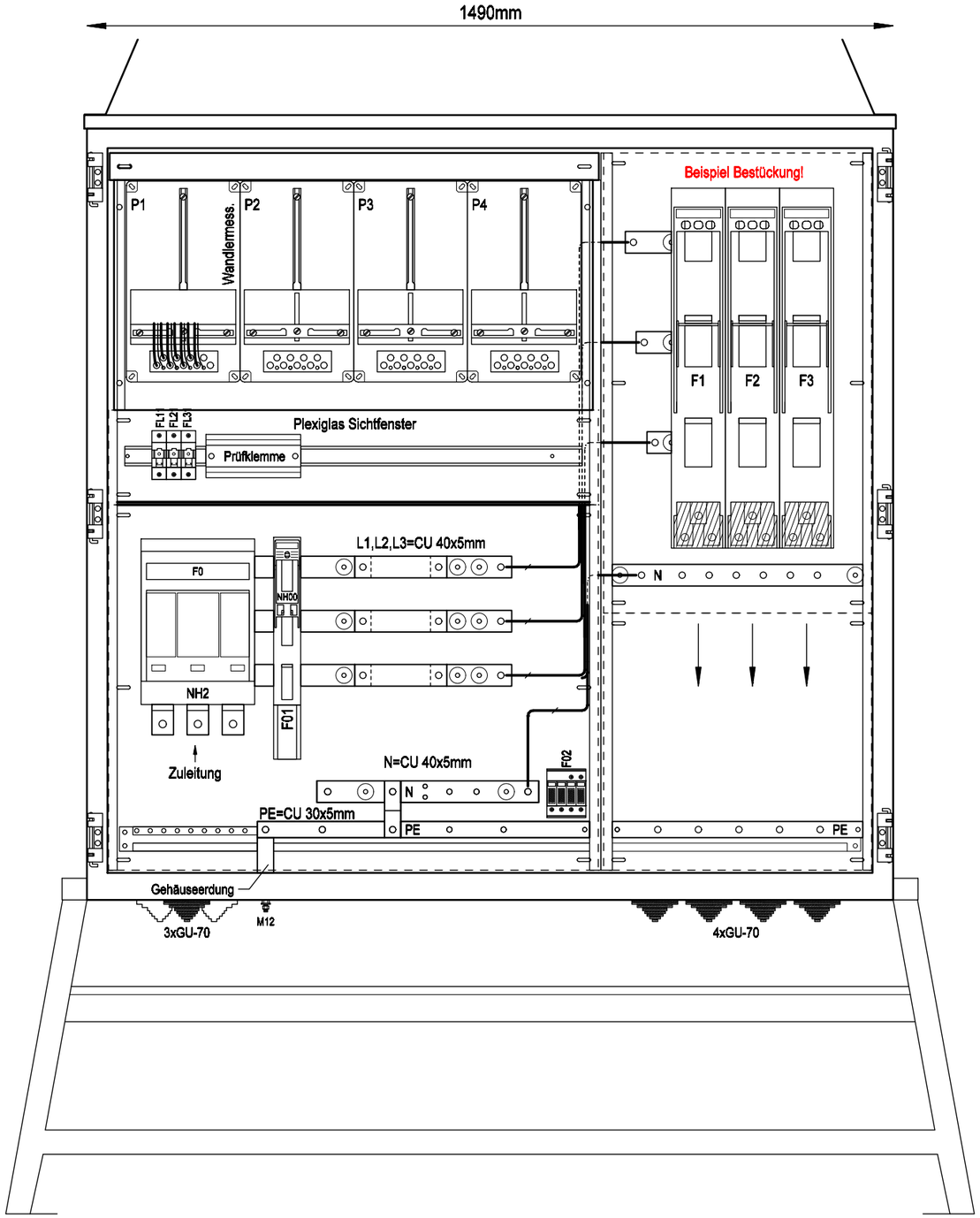

Frontansicht ohne Tür

A400AMS20/TR/B

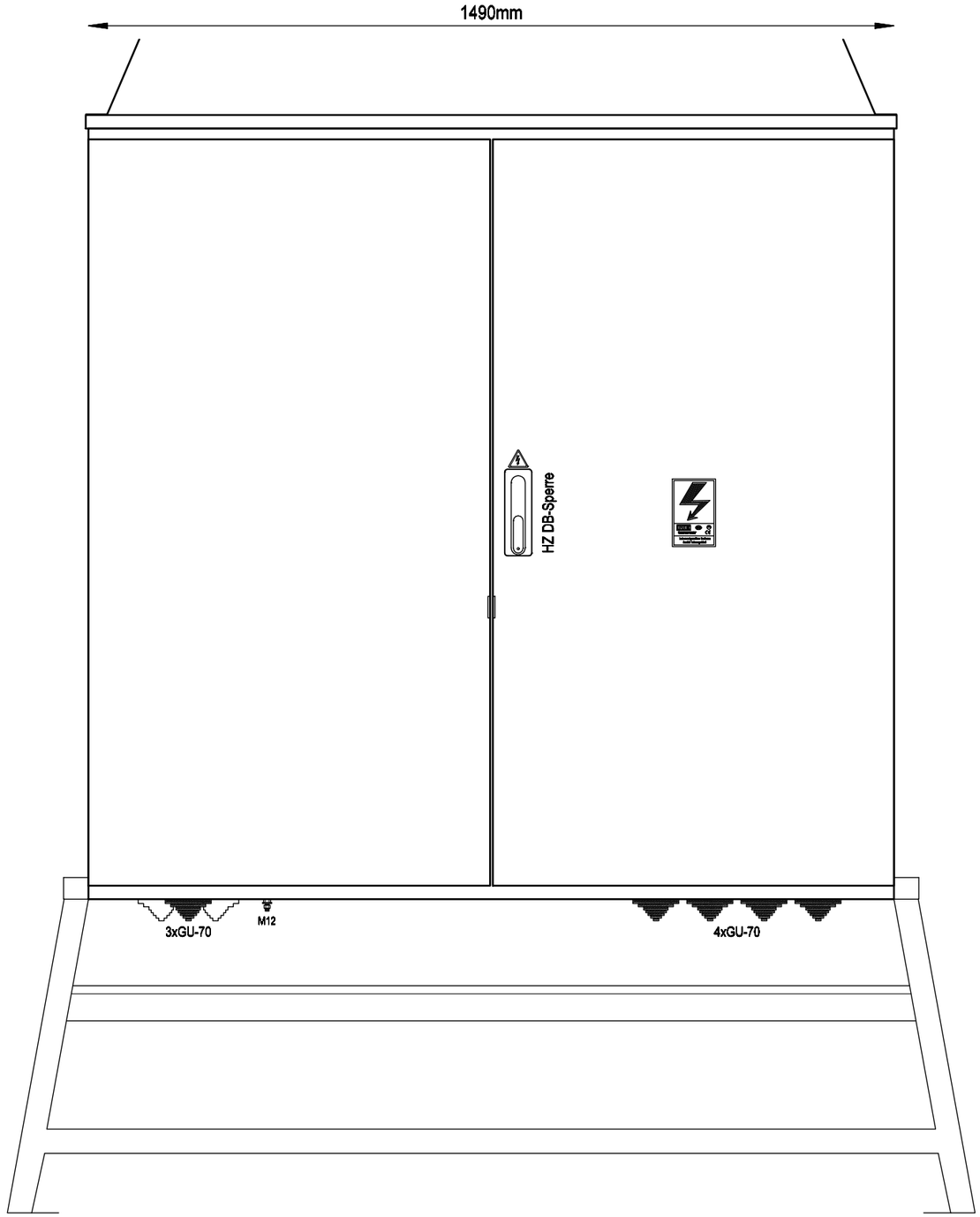

Frontansicht mit Tür

Weitergabe bzw. Vervielfältigung dieser Unterlagen, sowie die Verwertung und Mitteilung deren Inhaltes ist nicht gestattet.
-Alle Rechte Vorbehalten- MEHLER Elektrotechnik Ges.m.b.H

Ersatz durch

Ersatz für

Ursprung

Erstellt mit ELCAD/AUCOPLAN (R) 2023 SP2

Druckdatum: 15.07.2025 14:26

R.	Änderung	Datum	Name		
				Datum	18.04.2017
				Bearbeiter	ME
				Geprüft	MEHLER
				Norm	EN 61439-4

Ersteller: MEHLER ELEKTROTECHNIK Ges.m.b.H. ME®

Auftraggeber:

Projektbeschreibung:
Baustromwandler 400A
Ausführung für Netz Burgenland

N:/CAD-Entwürfe/CAD-Baustrom/baustrom24.pro

Zeichnungsnummer: Angebotsnummer:

Aufbauplan

=A400AMS20/TR/B
+A400AMS20/TR/B
01 Verteilerplan
(Blatt 1/4)

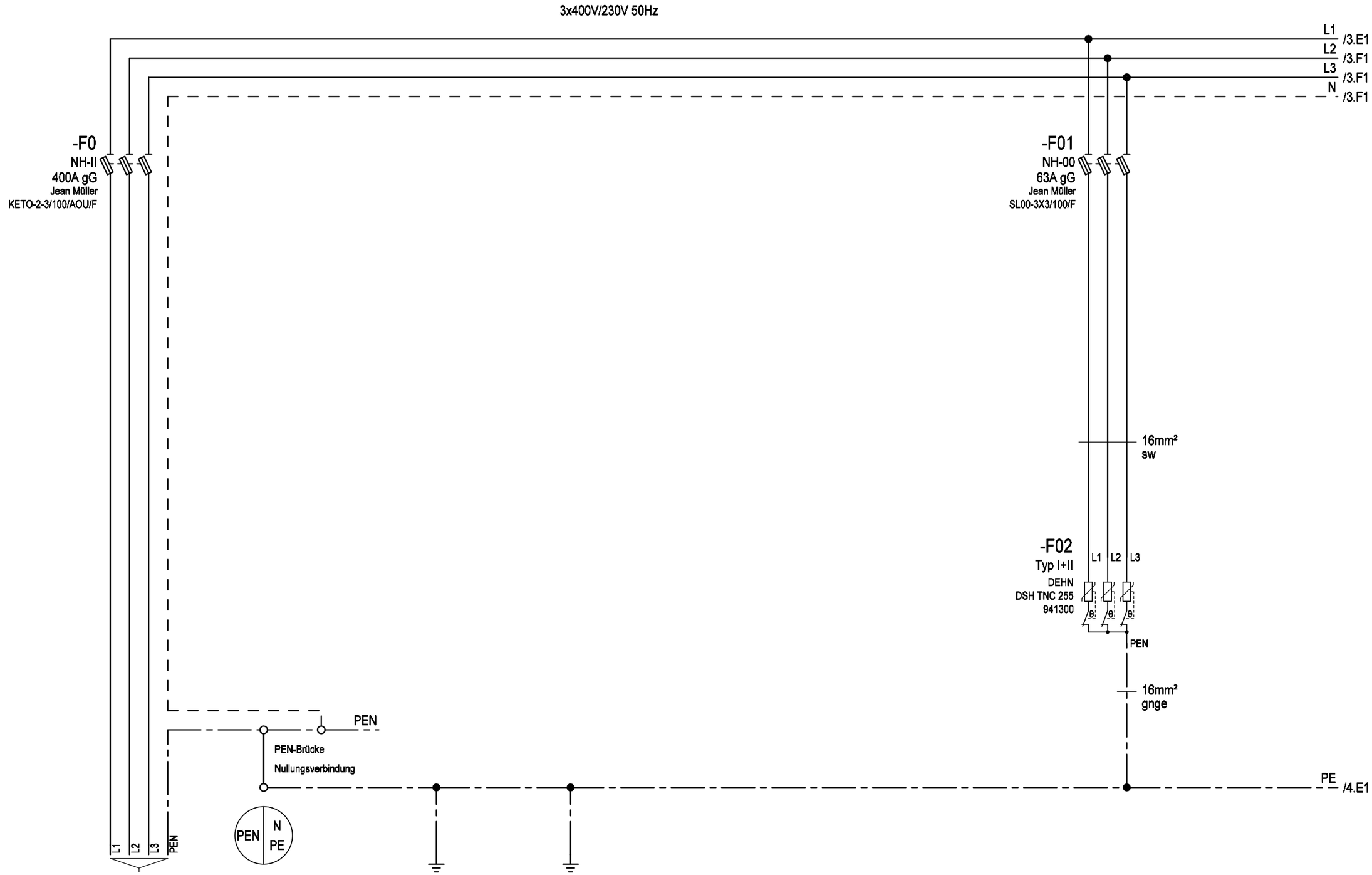

Bezeichnung	Zuleitung	Gehäuse Einsatz Türen	Erdungsbolzen M12 Erdspieß	Überspannungsschutz Typ 1+2
Kabel	max.4x240mm² (Kabelschuhanschluss M12)			

Weitergabe bzw. Vervielfältigung dieser Unterlagen, sowie die Verwertung und Mitteilung deren Inhaltes ist nicht gestattet.
-Alle Rechte Vorbehalten- MEHLER Elektrotechnik Ges.m.b.H

Ersatz durch
Ersatz für
Ursprung

Erstellt mit ELCAD/AUCOPLAN (R) 2023 SP2
Druckdatum: 15.07.2025 14:26

R.	Änderung	Datum	Name		
				Datum	18.04.2017
				Bearbeiter	ME
				Geprüft	MEHLER
				Norm	EN 61439-4

Ersteller: MEHLER ELEKTROTECHNIK Ges.m.b.H. ME®

Auftraggeber:

Projektbeschreibung:
Baustromwandler 400A
Ausführung für Netz Burgenland

N:/CAD-Entwürfe/CAD-Baustrom/baustrom24.pro
Zeichnungsnummer: Angebotsnummer:
Stromlaufplan

=A400AMS20_TR_B
+A400AMS20_TR_B
01 Verteilerplan
(Blatt 2/4)

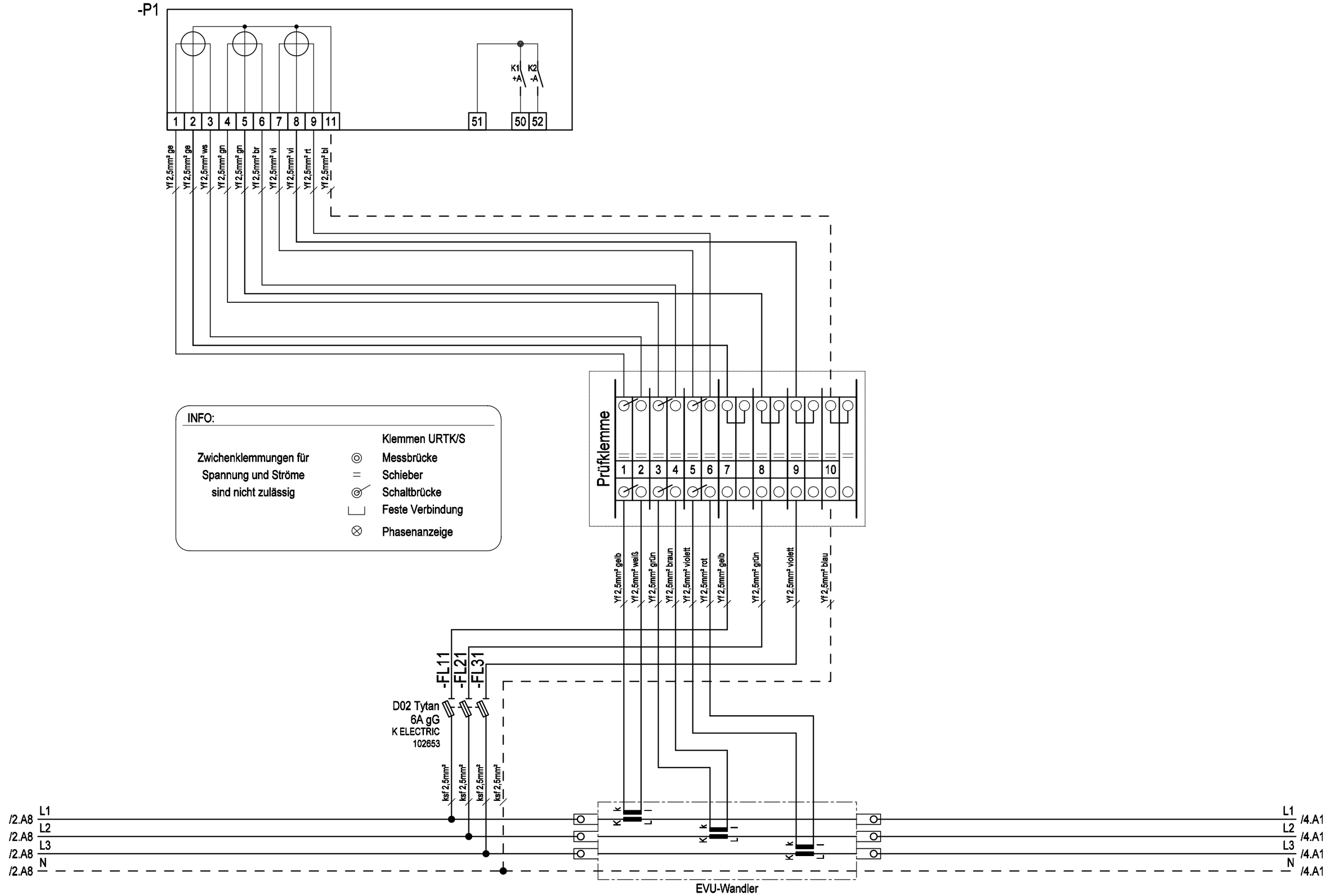

Weitergabe bzw. Vervielfältigung dieser Unterlagen, sowie die Verwertung und Mitteilung deren Inhaltes ist nicht gestattet.
-Alle Rechte Vorbehalten- MEHLER Elektrotechnik Ges.m.b.H

Ersatz durch

Ersatz für

Ursprung

Erstellt mit ELCAD/AUCOPLAN (R) 2023 SP2
Druckdatum: 15.07.2025 14:26

R.	Änderung	Datum	Name		
				Datum	18.04.2017
				Bearbeiter	ME
				Geprüft	MEHLER
				Norm	EN 61439-4

Ersteller: MEHLER ELEKTROTECHNIK Ges.m.b.H. ME®

Auftraggeber:

Projektbeschreibung:
Baustromwandler 400A
Ausführung für Netz Burgenland

N:/CAD-Entwürfe/CAD-Baustrom/baustrom24.pro
Zeichnungsnummer:
Angebotsnummer:
Stromlaufplan

=A400AMS20_TR_B
+A400AMS20_TR_B
01 Verteilerplan
(Blatt 3/4)

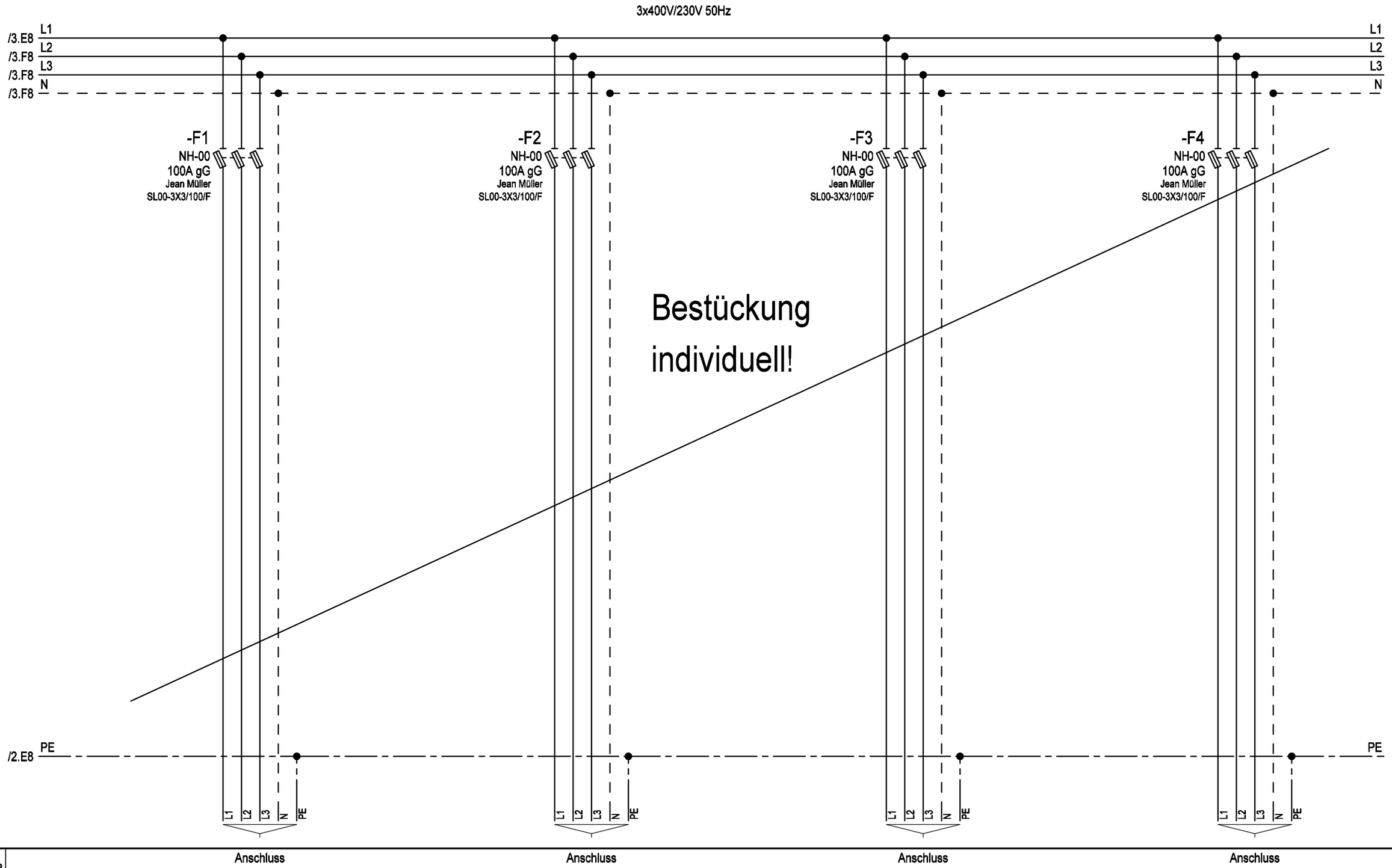

Weitergabe bzw. Vervielfältigung dieser Unterlagen, sowie die Verwertung und Mitteilung deren Inhaltes ist nicht gestattet.
-Alle Rechte Vorbehalten- MEHLER Elektrotechnik Ges.m.b.H

Erstellt mit ELCAD/AUCOPLAN (R) 2023 SP2
Druckdatum: 15.07.2025 14:26

Ersatz durch
Ersatz für
Ursprung

Bezeichnung	
Kabel	

				Datum	18.04.2017	Ersteller: MEHLER ELEKTROTECHNIK Ges.m.b.H.	Auftraggeber:	Projektbeschreibung: Baustromwandler 400A Ausführung für Netz Burgenland	N:/CAD-Entwürfe/CAD-Baustrom/baustrom24.pro	=A400AMS20_TR_B
				Bearbeiter	ME				Zeichnungsnummer: / Angebotsnummer:	+A400AMS20_TR_B
				Geprüft	MEHLER				Stromlaufplan	01 Verteilerplan (Blatt 4/4)
R.	Änderung	Datum	Name	Norm	EN 61439-4					