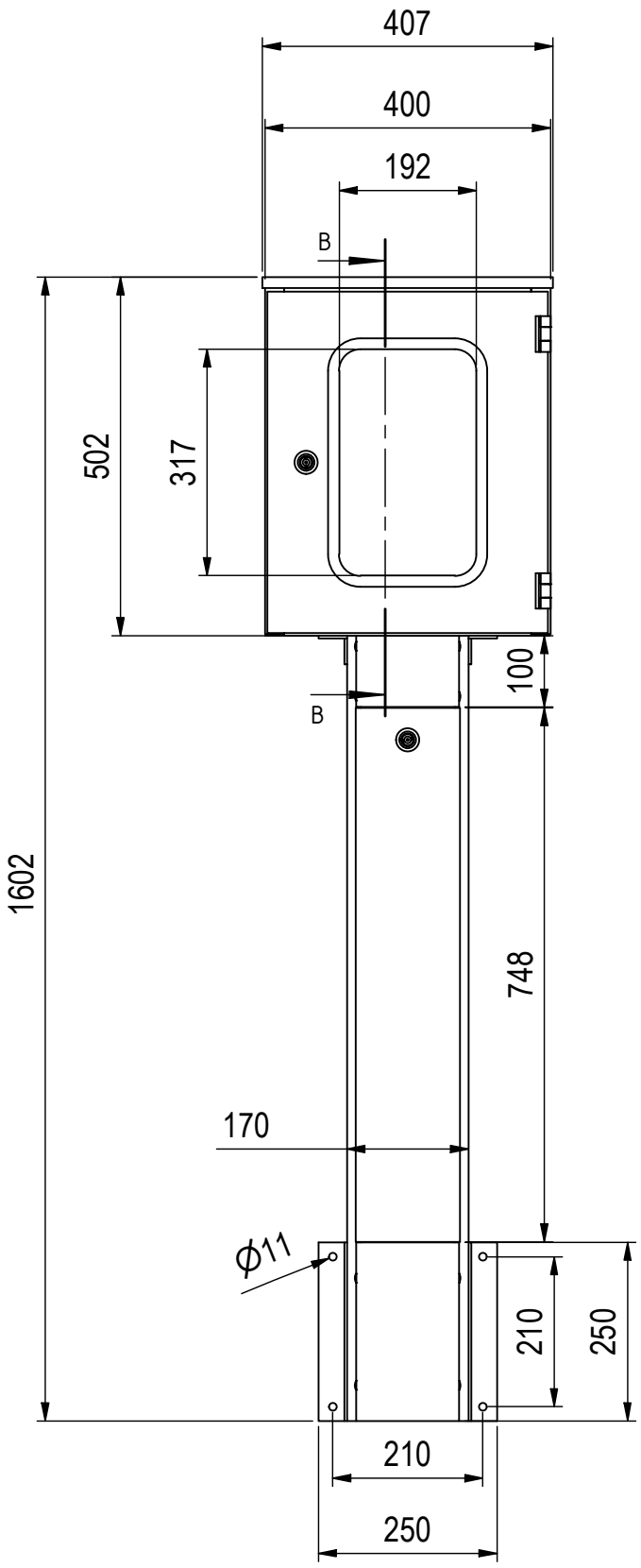

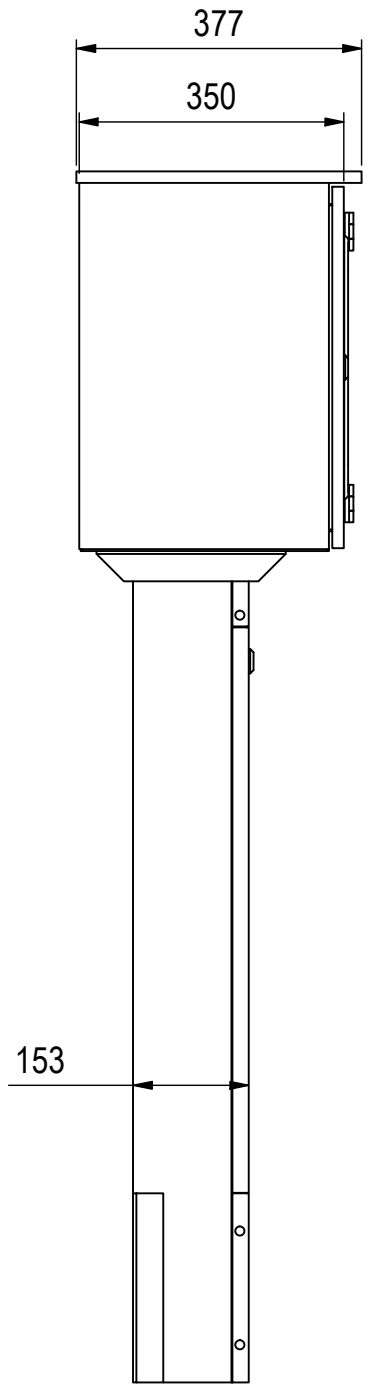

B-B (1 : 10)

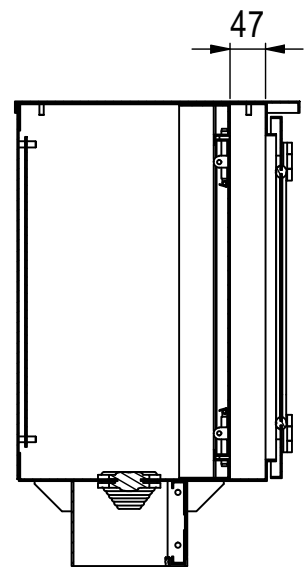

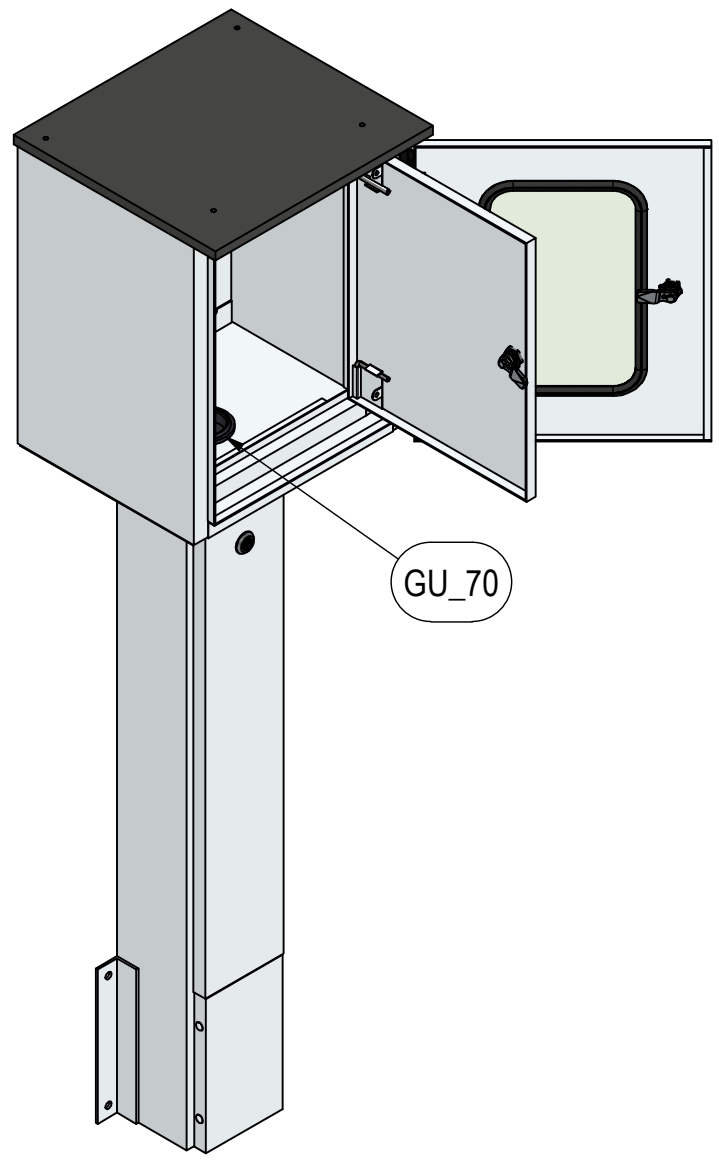

Montageplatte

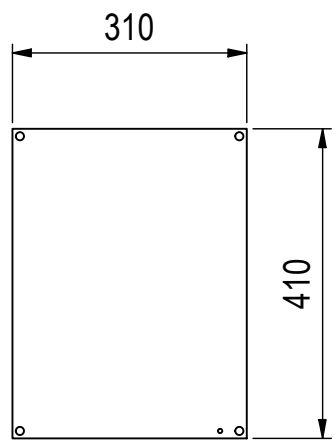

Innentüre

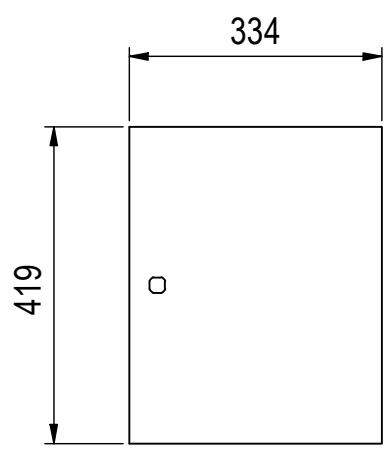

MEHLER ELEKTROTECHNIK	orig. Blattgr: **A3**	**Mat:** Alu 2,0	**Oberfläche:** ZN + RAL 7035 / Dach 7022	**Gewicht:** 18,2 kg
	gezeichnet			
	03.03.2025	**Bezeichnung:** FL-AL-S1_SF2		ENG-000018662
	s.hochleitner			
Dateiname: C:_JPTemp\Daten\Daten\FL_AL_S\Steuersaeulen_Standard\ENG-000018662.iam				Schutzvermerk nach DIN ISO 16016 © Firma MEHLER Elektrotechnik Ges.m.b.H