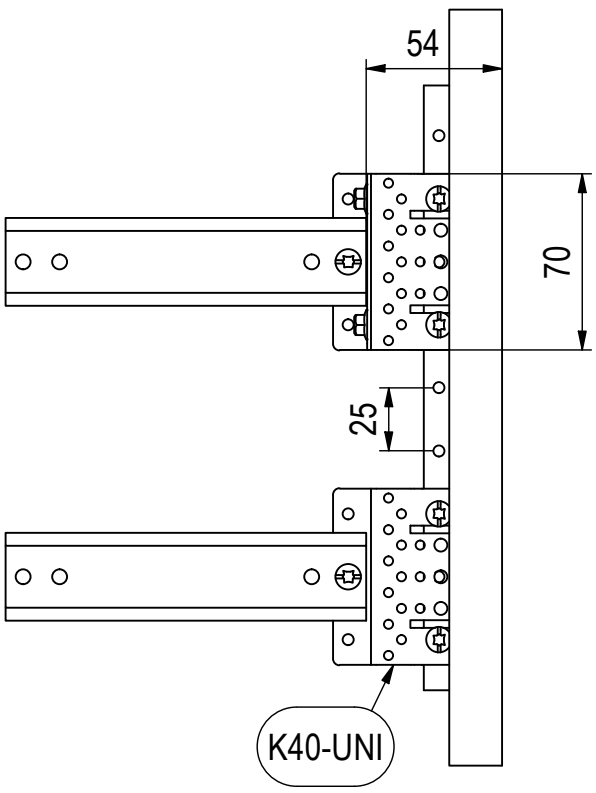

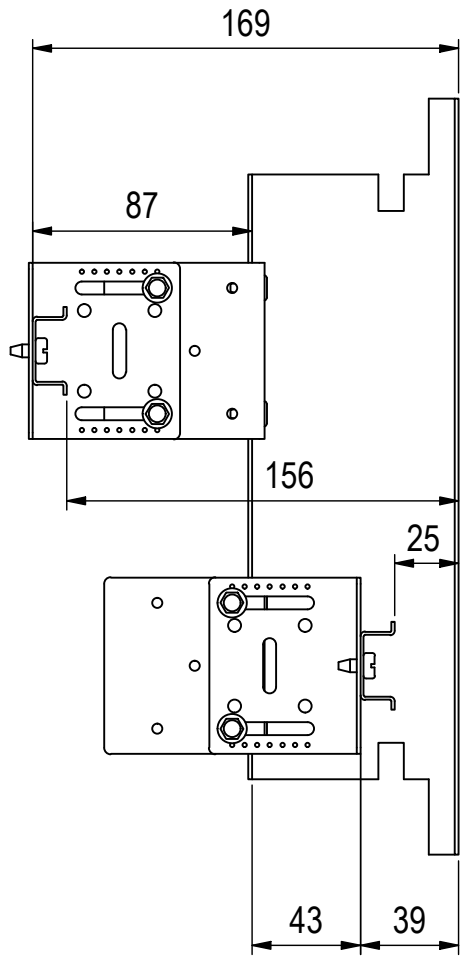

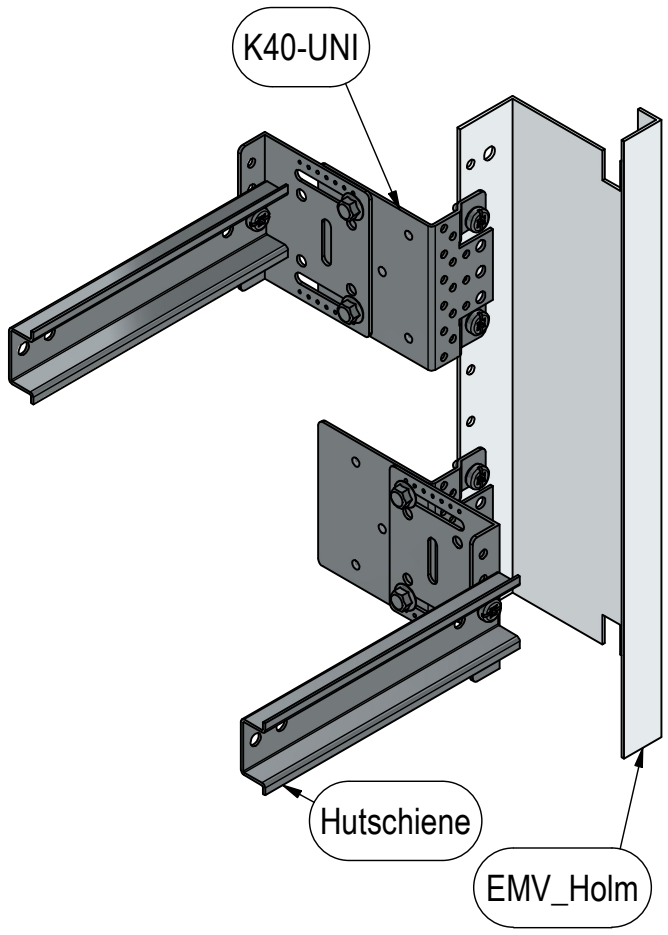

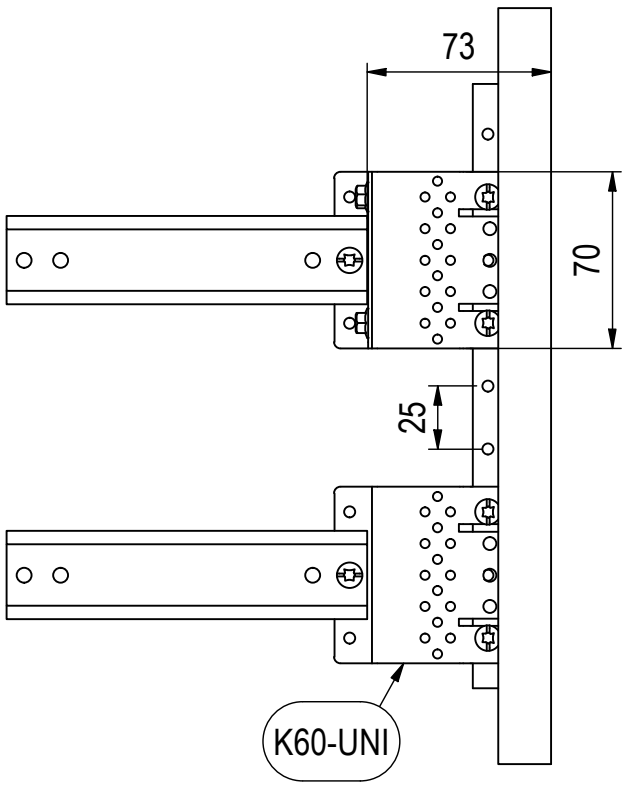

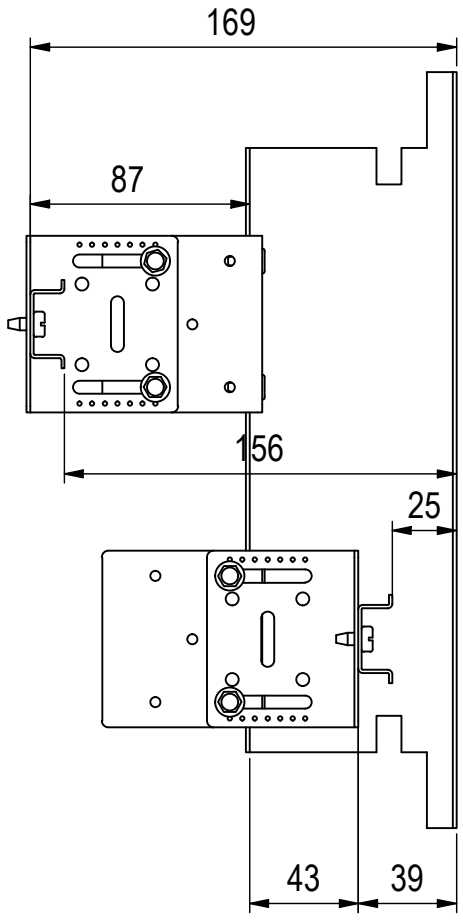

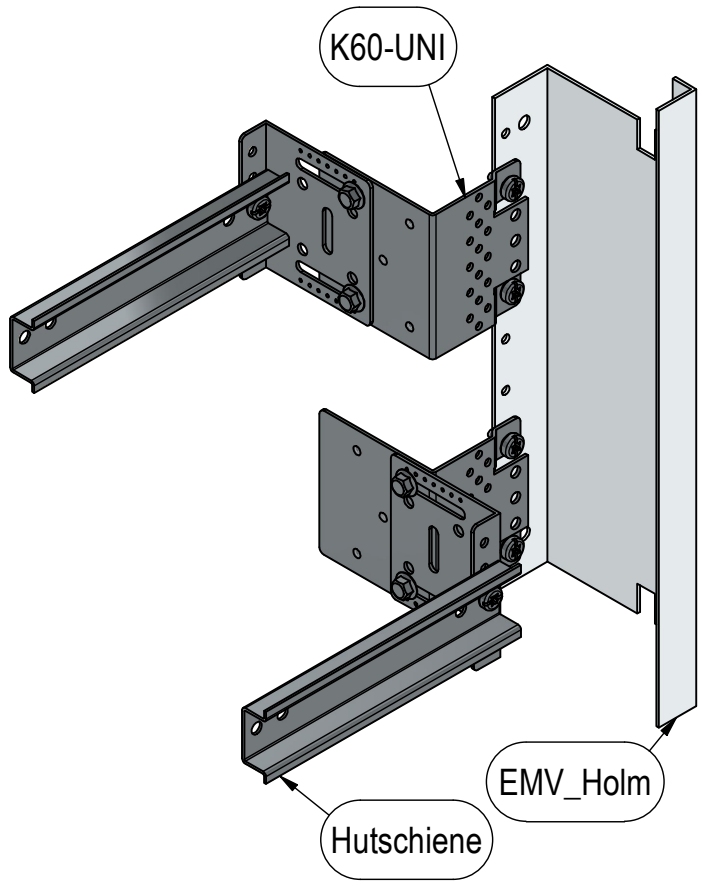

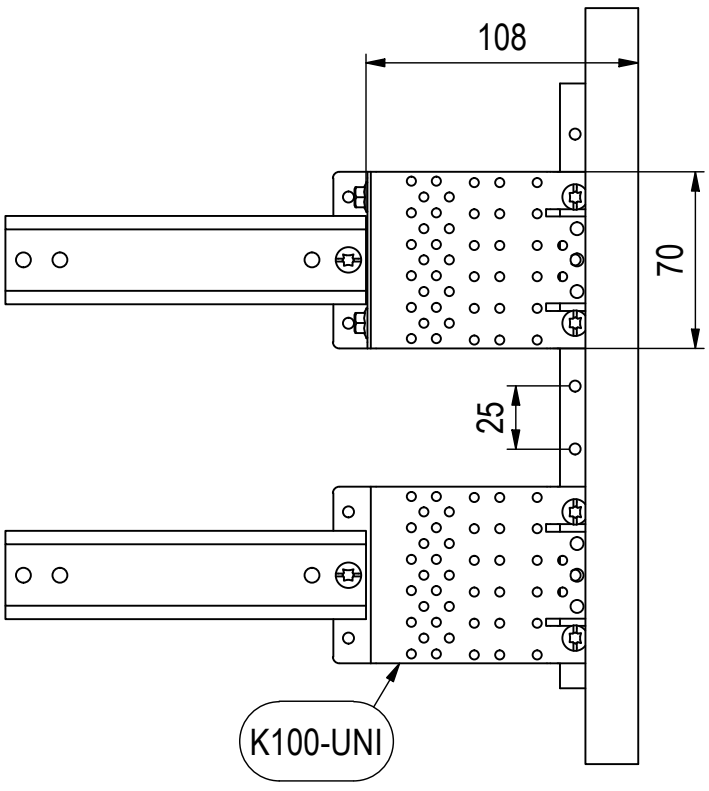

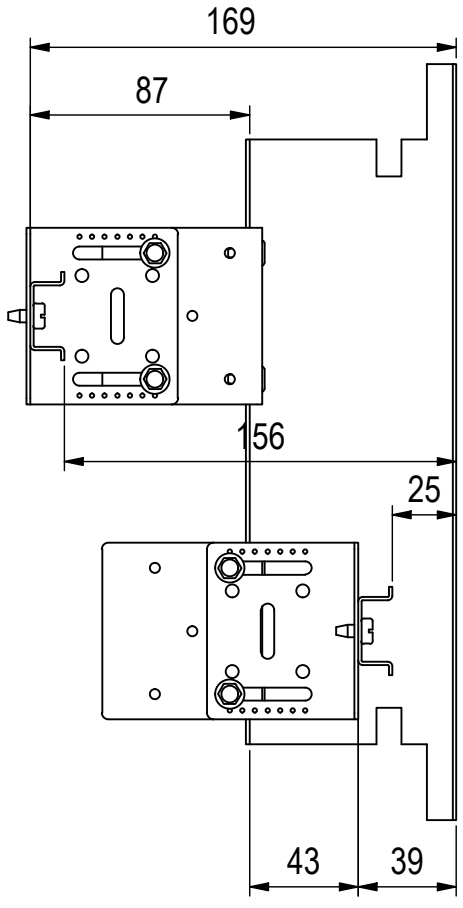

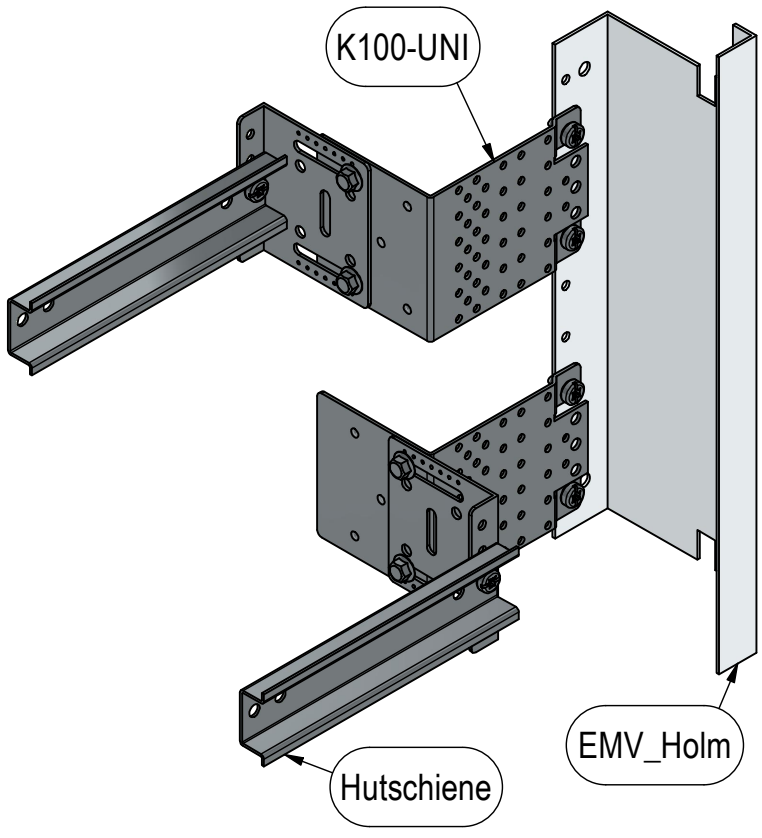

MEHLER ELEKTROTECHNIK	orig. Blattgr: **A3** gezeichnet	**Mat:** FVZ 1,5 mm	**Oberfläche:** verzinkt	**Gewicht:** 0,8 kg
	11.01.2024 J.Infanger	**Bezeichnung:** K40-60-100-UNI-Montage		ENG-000004670
Dateiname: C:_JPTemp\Daten\Daten\Einsaetze\KAB\KAB_UNI\ENG-000004666.iam				Schutzvermerk nach DIN ISO 16016 © Firma MEHLER Elektrotechnik Ges.m.b.H